CERNIERA 180° • *HINGE 180° • SCHARNIER 180° • CHARNIERE 180°*

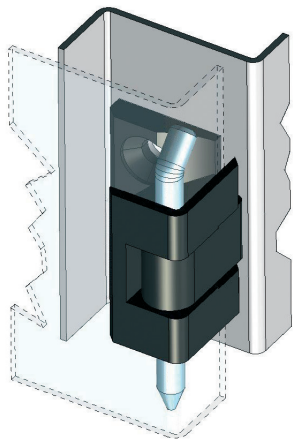

Cerniera in lega di zinco,verniciata nero mat o cromata. Resistente a solventi, oli, grassi ed altri agenti chimici. Perno di rotazione in acciaio zincato. Adatta per ante singole sinistre o destre. Angolo di rotazione 180°. Confezione: 50 pz.

Hinge in zinc die-casting alloy. Finish surfaces: painted in mat black colour or chromium-plated. Resistant to solvents, oil, greases and other chemical agents. Galvanized steel rotation pin. Suitable for single RH and LH doors. Rotation angle: 180°. Packing: 50 pcs.

Scharnier aus Zinklegierung. Oberfläche: Lackiert in mattem schwarz oder verchromt. Resistent gegen Lösungsmittel, Öle, Fette und andere Chemikalien. Gelenkstift verzinktem Stahl. Geeignet für rechte und linke Einzeltüre. Drehwinkel: 180° Verpackung: 50 Stk.

Charnière en zamak. Traiement: verni noir mat ou chromé. Résistante aux solvants, huiles, graisses et d'autres agents chimiques. Goupille en acier zingué Indiquée pour volets individuels droits ou gauches. Angle de rotation: 180°. Conditionnement: 50 pièces.

DIMENSIONI E TIPI DI FISSAGGIO • *DIMENSIONS AND FIXING • AMBESSUNGEN UND BEFESTIGUNGEN • DIMENSIONS ET FIXAGES*

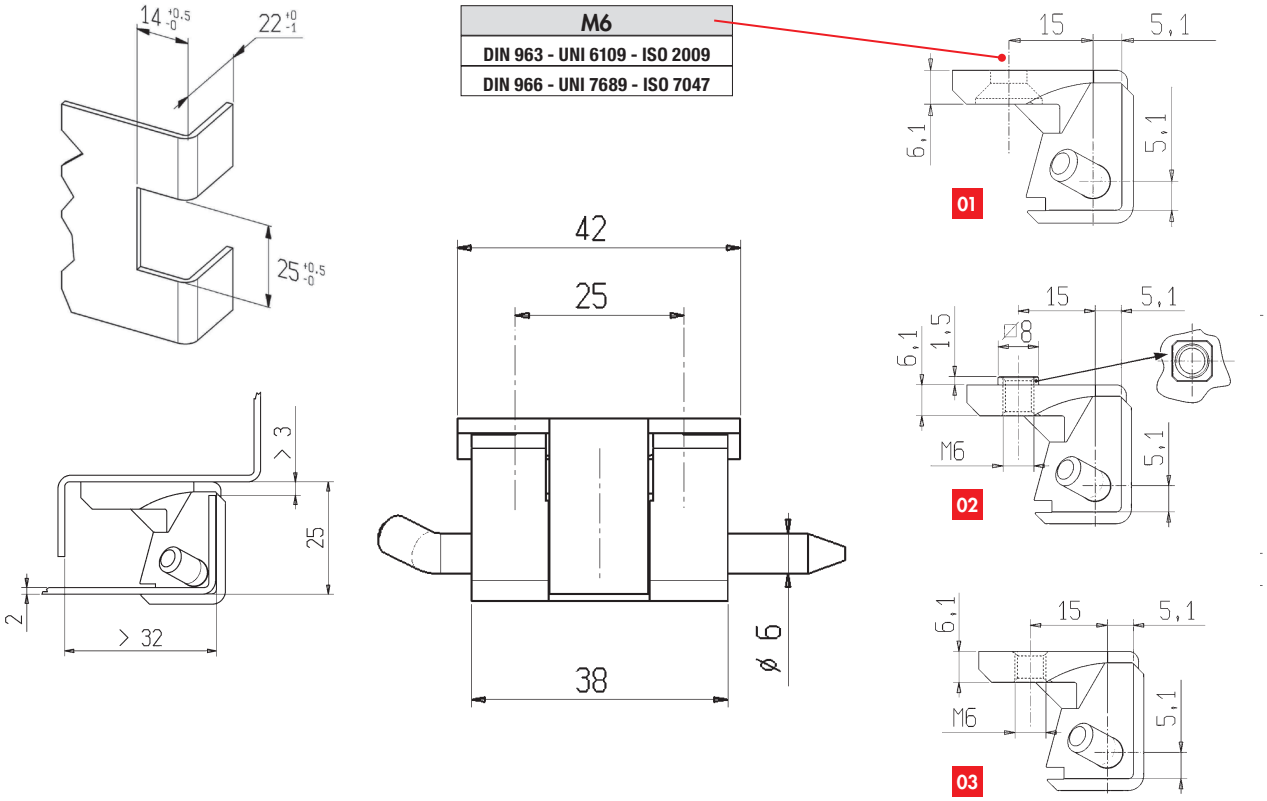

INFORMAZIONI PER ORDINARE • *INFORMATION TO ORDER • BESTELLINFORMATIONEN • INFORMATIONS POUR COMMANDER*

Legenda • Legend • Legende • Legende | **Consigliato** - Recommended - Geraten - Recommandé | **A richiesta** - On demand - Nach Anfrage - Sur demande | **Non disponibile** - Not available - Nicht verfügbar - Non disponible

TIPO - *TYPE - TYP - TYPE*		
ZB	**CERNIERA VERNICIATA NERA** - *BLACK PAINTED HINGE - SCHARNIER LACKIERT IN SCHWARZ - CHARNIERE VERNIE NOIR*	
ZBC	**CERNIERA CROMATA** - *CHROMIUM-PLATED HINGE - SCHARNIER MIT VERCHROMTER OBERFLÄCHE - CHARNIERE CHROMEE*	
	01	**VERSIONE CON FORI PER VITE M6 SVASATA** - *VERSION WITH HOLES FOR COUNTERSUNK HEAD SCREW M6 - AUSFÜHRUNG MIT LÖCHER FÜR SENKKOPFSCHRAUBE M6 VERSION AVEC TROUS POUR VIS A TETE FRAISEE M6*
	02	**VERSIONE CON FORI M6 E QUADRI 8 MM** - *VERSION WITH HOLES M6 WITH SQUARE 8 MM - AUSFÜHRUNG MIT LÖCHER M6 MIT VIERKANT 8 MM - VERSION AVEC TROUS M6 AVEC CARRE 8 MM*
	03	**VERSIONE CON FORI M6** - *VERSION WITH HOLES M6 - AUSFÜHRUNG MIT LÖCHER M6 - VERSION AVEC TROUS M6*

[ ] [ ] - 00

SEZIONE B4 - 30